GUIDE DE L'UTILISATEUR —

Avant d'installer et d'utiliser le produit, veuillez lire les instructions soigneusement et les conserver pour référence future.

2210103

DESCRIPTION GÉNÉRALE

Ce testeur est conçu pour tester des piles, des ampoules et des fusibles. Il peut être utilisé pour tester les piles 1,5 V (AAA, AA, C, D, etc.), les piles 9 V, les fusibles pour usage domestique et fusibles automobiles, et ampoules variées. Alimenté par pile 9 V (non comprise).

SCHÉMA

1,4	Contacts métalliques pour tester les piles 1,5 V (Le plot 1 est connecté avec un ressort pour utilisation facile).
2, 3	Contacts métalliques pour tester des fusibles
7, 8, 9	Contacts métalliques pour tester des ampoules
10, 11	Contacts métalliques pour tester les piles 9 V
5	Échelles
6	Aiguille
12	Couvercle du compartiment de rangement
13	Compartiment de rangement pour fusibles et ampoules

MODE D'EMPLOI

Installer les piles

Retirez le couvercle du compartiment à piles situé au dos du testeur. Connectez une pile 9 V neuve au câble. Insérez la pile dans le compartiment à piles et refermez le couvercle du compartiment à piles. (Conseil : Vous pouvez utiliser ce testeur pour déterminer le niveau de puissance de la pile.)

Tester les piles 1,5 V (AAA, AA, C, D, etc.)

1. Faites référence à la Figure 2, connectez la pile 1,5 V à tester aux contacts métalliques 4 et 1 (voir Figure 1), assurez-vous que la borne positive de la pile soit connectée au contact 4 et que la borne négative de la pile soit connectée au contact 1.
2. Utilisez et lisez l'échelle « 1.5V ». La zone verte indique que la pile est bonne. La zone jaune indique que la pile est faible. La zone rouge indique que la pile est épuisée, et ne doit pas être utilisée.

Figure 1

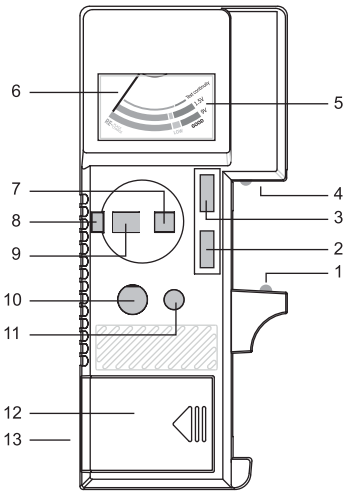

Figure 2

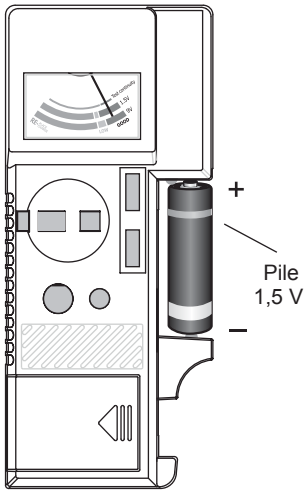

Figure 3

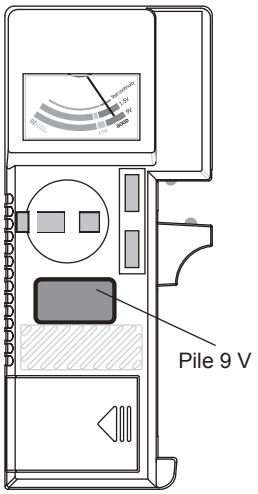

Tester les piles 9V

1. Faites référence à la Figure 3, connectez la pile 9 V à tester aux contacts métalliques 10 et 11, assurez-vous que la borne positive de la pile soit connectée au contact 11 et que la borne négative de la pile soit connectée au contact 10.
2. Utilisez et lisez l'échelle « 9V ». La zone verte indique que la pile est bonne. La zone jaune indique que la pile est faible. La zone rouge indique que la pile est épuisée, et ne doit pas être utilisée.

Tester les fusibles :

1. Faites référence à la Figure 4. Connectez les deux bornes du fusible à tester aux contacts métalliques 2 et 3.
2. Utilisez et lisez l'échelle « Test continuity » (Test de continuité). Si l'aiguille est dans la zone verte, le fusible est bon. Si l'aiguille est dans la zone rouge, le fusible est dans un état de circuit ouvert.

Tester les ampoules :

1. Connectez les deux bornes de l'ampoule à tester aux contacts 8 et 9, ou aux contacts 7 et 9, selon le type d'ampoule.
2. Utilisez et lisez l'échelle « Test continuity » (Test de continuité). Si l'aiguille est dans la zone verte, la lampe est bonne. Si l'aiguille est dans la zone rouge, la lampe est dans un état de circuit ouvert.

Figure 4

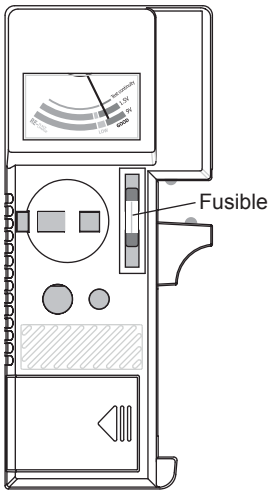

Figure 5

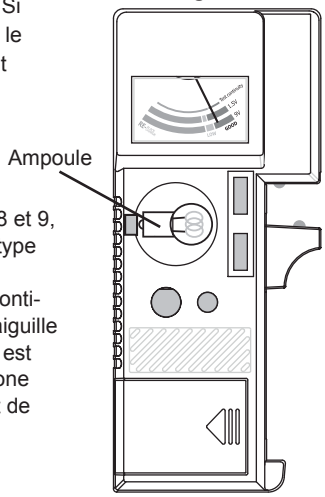

SPÉCIFICATIONS DU TEST DE PILE

Type	Rouge = Remplacer	Jaune = Pile faible	Verte = Bonne
1,5 V	< 0,95 V	0,95 ~ 1,10 V	>1,1 V
9 V	<5,6 V	5,6 ~ 6,6 V	>6,6 V

AVERTISSEMENT

1. Une pile constitue un danger mortel si avalée. Garder les piles et le testeur hors de la portée des enfants.
2. Retirer la pile du testeur quand la pile est épuisée ou si le testeur ne sera pas utilisé pour une période prolongée.
3. Conserver les piles à l'écart de la chaleur, ne pas jeter les piles au feu.
4. Pour l'usage en toute sécurité, utiliser seulement des piles du type spécifié pour votre dispositif.

GARANTIE - LA SOURCE

La Source garantit que ce produit sera exempt de défauts de matériaux et de fabrication pour une période de (1) un an à compter de la date d'achat. Durant cette période, veuillez simplement retourner le produit ainsi que votre preuve d'achat dans tout magasin La Source, ou détaillant participant, et le produit sera échangé (dans les magasins où il sera disponible) sans frais. Tout produit qui aura été soumis à une mauvaise utilisation, ou à des dommages accidentels sera exclu de la présente garantie.

Cette garantie ne s'applique qu'à un produit acheté dans un magasin La Source ou détaillant participant au Canada où la garantie est incluse avec le produit. Alors que cette garantie ne confère aucun droit légal autre que ceux mentionnés ci-dessus, vous pouvez avoir recours à des droits statutaires supplémentaires qui pourront varier selon les lois de divers pays, états, provinces et autres entités gouvernementales dans lesquels La Source est active. Cette garantie est soumise à tous les droits statutaires auxquels vous pouvez avoir recours au Canada.

Importé par : La Source,
Barrie, Ontario, Canada, L4M 4W5
Fabriqué en Chine
Pour le service à la clientèle, veuillez visiter www.thesource.ca

© 2015 La Source
Tous droits réservés.

Veuillez recycler