8073878
MANUEL D'UTILISATION

CASQUES D'ÉCOUTE CIRCUM-AURAL SANS FIL À SUPPRESSION DU BRUIT
HRF 5019

La marque et les logos Bluetooth® sont des marques déposées et sont la propriété de Bluetooth® SIG, Inc. et toute utilisation de ces marques par La Source (Bell) Électronique Inc. doit s'effectuer sous licence. Toutes autres marques et dénominations commerciales appartiennent à leurs propriétaires respectifs.

CONTENU DE L'EMBALLAGE :
- Casque d'écoute HRF 5019
- Câble de charge micro USB
- Câble audio de 3,5 mm
- Étui de transport
- Manuel d'utilisation

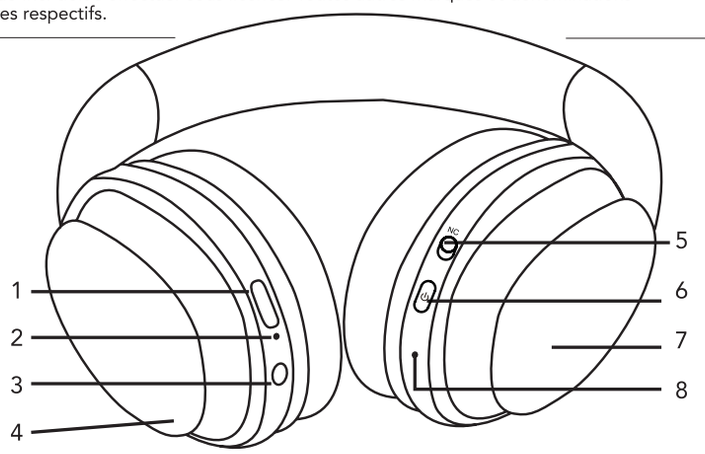

IDENTIFICATION DES PARTIES DE VOTRE TÉLÉCOMMANDE
1. Port de charge micro USB
2. Indicateur du niveau de la pile
3. Prise audio 3,5 mm
4. Emplacement pour connexion CCP
5. Suppession du bruit
6. Bouton multifonctionnel (MFB)
7. Écran tactile
8. DEL

COMMANDES DE L'ÉCRAN TACTILE

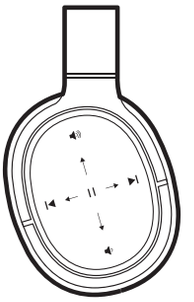

Appuyer à deux reprises : Lecture/pause/répondre/rejetez un appel

Glisser vers le haut : Augmentation du volume
Glisser vers le bas : Diminution du volume

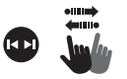

Glisser vers l'avant : Piste suivante
Glisser vers l'arrière : Piste précédente

INTRODUCTION
Merci d'avoir acheté le casque d'écoute HRF 5019. Afin de maximiser votre expérience d'écoute, veuillez lire les instructions ci-dessous.

CARACTÉRISTIQUES
1. Suppression du bruit (ANC)
2. Appariement CCP et décodage audio Qualcomm® aptX™
3. Commandes tactiles intelligentes
4. Modes sans fil et avec fil
5. Design repliable

FONCTIONNEMENT

FONCTION	OPÉRATION	DEL
Mettre sous tension	Appuyez et maintenez le bouton multifonctionnel enfoncé pendant 3 secondes.	La DEL bleue s'allume puis s'éteint
Mettre hors tension	Appuyez et maintenez le bouton multifonctionnel enfoncé pendant 3 secondes.	La DEL rouge s'allume puis s'éteint
Suppression du bruit activée	Glissez le sélecteur à la position ON	
Suppression du bruit désactivée	Glissez le sélecteur à la position OFF	

CHARGE
Chargez entièrement votre casque d'écoute avant la première utilisation. Après l'utilisation, lorsque la pile est faible, chargez le casque à l'aide du câble micro USB inclus. Le voyant de charge rouge s'allume pendant la charge, puis s'éteindra lorsque le casque d'écoute est complètement chargé. Lorsque la pile est faible, le voyant du niveau de la pile rouge s'allume et le casque émet un bip. Le temps de charge requis pour charger entièrement la pile est d'environ 4 heures.

ÉTAT DE CAPACITÉ DE LA PILE
Lorsque le casque d'écoute est connecté à un appareil iOS®, l'état de la pile du casque d'écoute apparaît dans le coin supérieur droit. Lorsque l'icône de la pile est rouge, veuillez charger le casque d'écoute.

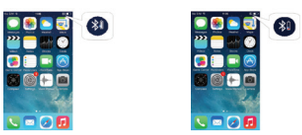

APPARIEMENT
Appariement avec un téléphone intelligent ou un autre appareil :
- Appuyez et maintenez le bouton MFB enfoncé pendant 5 secondes pour accéder au mode d'appariement
- La DEL rouge et la DEL bleue clignoteront en alternant
- Repérez le menu des paramètres Bluetooth® sur votre appareil et recherchez le casque d'écoute
- À partir de la liste des appareils trouvés, sélectionnez « HRF 5019 » pour établir la connexion. Le casque d'écoute émettra un bip et la DEL bleue clignotera lentement
- Suivez les instructions et entrez « 0000 » comme mot de passe, si nécessaire
- Le casque d'écoute quittera le mode d'appariement si aucun appareil n'est apparié dans les 3 minutes

APPARIEMENT AVEC DEUX TÉLÉPHONES INTELLIGENTS OU AUTRES APPAREILS
Le casque d'écoute peut supporter une connexion multiple. Il peut s'apparier à deux appareils simultanément et peut prendre un appel de l'un ou l'autre.
- Après avoir terminé l'appariement du premier appareil, éteignez le casque d'écoute. Ensuite, répétez la procédure d'appariement avec le second appareil.
- Une fois connecté à l'appareil, revenez à l'appareil précédent pour activer la fonction Bluetooth® et sélectionnez HRF 5019 pour établir la connexion

REMARQUE : Lorsque deux téléphones intelligents possèdent des systèmes d'exploitation différents (par exemple, l'un est Android™ et l'autre est iOS®), certaines opérations intersystèmes (pause de chansons sur Android™

et lecture de chansons sur iOS®) peuvent être retardées. Sachez que ce délai est normal.
Le casque d'écoute se connectera automatiquement à votre appareil lorsqu'il est en marche, si votre fonctionnalité Bluetooth® est activée et qu'il se trouve à l'intérieur de la portée.

CONNEXION CCP (NFC)

- Pour l'appariement initial avec la fonction CCP, le casque d'écoute doit être en mode d'appariement. Assurez-vous que votre appareil Bluetooth® supporte CCP et que la fonction est activée
- Positionnez ensuite votre appareil Bluetooth® près du logo CCP sur le casque d'écoute qui se connectera automatiquement et émettra un bip.
- Par la suite, le casque d'écoute se connectera automatiquement à l'appareil Bluetooth® dès qu'il est mis en marche. L'appariement du casque peut aussi être désactivé ou réparé en positionnant votre appareil Bluetooth® près du logo CCP si les deux appareils sont en marche.

FONCTIONNEMENT

POUR	FAITES CECI
Mettre sous tension	Appuyez et maintenez le bouton multifonctionnel (MFB) enfoncé pendant 3 secondes.
Mettre hors tension	Appuyez et maintenez le bouton multifonctionnel (MFB) enfoncé pendant 3 secondes.
Répondre/Terminer un appel	Appuyez sur l'écran à deux reprises.
Rejeter un appel	Appuyez et maintenez le doigt sur l'écran tactile pendant 2 secondes.
Augmenter le volume	Glissez vers le haut sur l'écran tactile.
Diminuer le volume	Glissez vers le bas sur l'écran tactile.
Transférer un appel au téléphone intelligent	Appuyez et maintenez le doigt sur l'écran tactile pendant 2 secondes.
Transférer un appel au casque d'écoute	Appuyez et maintenez le doigt sur l'écran tactile pendant 2 secondes.
Recomposer	Appuyez sur le bouton multifonctionnel (MFB) à deux reprises.
Composition vocale	Appuyez et maintenez le bouton multifonctionnel (MFB) enfoncé pendant 2 secondes.
Terminer l'appel en cours pour répondre à un appel entrant	Appuyez sur le bouton multifonctionnel (MFB).
Rester sur l'appel en cours et répondre à l'appel entrant	Appuyez sur le bouton multifonctionnel (MFB) à deux reprises.
Alterner entre les appels	Appuyez sur le bouton multifonctionnel (MFB) à deux reprises.
Lecture/Pause	Appuyez sur l'écran tactile à deux reprises pour mettre en pause. Appuyez à deux reprises pour reprendre la lecture.
Piste suivante	Glissez vers l'avant sur l'écran tactile.
Piste précédente	Glissez rapidement vers l'arrière sur l'écran tactile.

APPEL EN ATTENTE

POUR	FAITES CECI
Terminer l'appel en cours et répondre au second appel entrant	Appuyez sur le bouton multifonctionnel (MFB).
Placer l'appel en cours en attente et répondre au second appel entrant	Appuyez sur le bouton multifonctionnel (MFB) à deux reprises.
Alterner entre les appels	Effectuez un double appui sur le bouton multifonctionnel (MFB)
Terminer l'appel en cours	Appuyez sur le bouton multifonctionnel (MFB).

ENTRÉE (LINE-IN) DE 3,5 MM

Connectez la fiche audio de 3,5 mm à la prise audio de votre casque d'écoute et l'autre extrémité à votre appareil audio.
REMARQUE : Lorsque vous écoutez de la musique par l'entremise de l'entrée de 3,5 mm, la connexion Bluetooth® sera désactivée.

UTILISER VOTRE CASQUE D'ÉCOUTE

1. Pour le meilleur son et confort possible, un bon ajustement est très important. Veuillez ajuster le serre-tête pour vous assurer que le casque est parfaitement en place.
2. Placez votre casque d'écoute sur le côté de l'oreille correspondante (R sur l'oreille droite et L sur l'oreille gauche).
3. Pour vous assurer que votre casque reste en place tout en faisant de l'activité physique, assurez-vous de placer le cordon devant votre tête et votre corps.

PROTÉGER VOTRE CASQUE D'ÉCOUTE

- Gardez votre casque d'écoute propre et exempt de débris
- Ne tirez pas sur le câble pour débrancher la fiche de l'appareil, veuillez tirer sur la fiche pour le débrancher
- N'enroulez pas le casque d'écoute autour d'un appareil lorsqu'il est encore branché, car ceci exerce une pression inutile au point de connexion du cordon

REPLIER ET ENTREPOSER VOTRE CASQUE D'ÉCOUTE

- Faites pivoter les oreillettes vers l'intérieur, placez ensuite le casque dans l'étui de transport

REMARQUE : Les oreillettes se replient dans une seule direction. Faire pivoter les oreillettes incorrectement peut endommager le casque d'écoute.

AVERTISSEMENT

- Ne pas insérer la fiche dans les prises électriques
- Surveiller les enfants lorsqu'ils utilisent l'équipement, ce produit n'est pas un jouet
- L'écoute à des niveaux de volume élevés, en particulier pendant des périodes prolongées, peut endommager votre ouïe
- Si vous avez un stimulateur cardiaque ou d'autres dispositifs médicaux électriques, vous devriez consulter votre médecin avant d'utiliser ce produit

- La mise sous tension de votre système Hi-Fi ou le branchement des écouteurs peut provoquer des clics qui peuvent affecter votre ouïe à un volume élevé. Par conséquent, réglez toujours le volume au minimum avant d'alterner entre différentes sources (radio, tourne-disque, lecteur CD, etc.) ou en branchant les écouteurs-boutons
- NE PAS utiliser les écouteurs-boutons lorsque vous conduisez ou faites du vélo
- Les petites pièces incluses avec ce produit peuvent présenter un risque d'étouffement. Ce produit ne convient pas aux enfants en bas âge et doit être tenu hors de portée des enfants de moins de 3 ans

DÉPANNAGE

Aucun son

- Alimentez le casque d'écoute et chargez la pile
- Augmentez le volume du casque d'écoute et de l'appareil Bluetooth®
- Assurez-vous que vous utilisez l'appareil qui est apparié au casque d'écoute
- Approchez votre appareil Bluetooth® du casque d'écoute et éloignez-le de toute interférence ou obstruction
- Utilisez une source de musique différente
- Appariez un appareil Bluetooth® différent
- Si deux appareils Bluetooth® sont connectés, placez le premier appareil sur pause et effectuez la lecture de l'autre appareil
- Si deux appareils Bluetooth® sont connectés, placez les appareils à l'intérieur de la portée du casque d'écoute

Mauvaise qualité d'appel

- **Assurez-vous d'avoir un signal cellulaire adéquat**

Mauvaise qualité sonore

- Utilisez une source de musique différente
- Appariez un appareil Bluetooth® différent
- Déconnectez le deuxième appareil
- Approchez votre appareil Bluetooth® du casque d'écoute et éloignez-le de toute interférence ou obstruction

Incapable d'apparier en utilisant CCP

- **Assurez-vous que la fonction CCP (NFC) a été activée sur votre appareil mobile**
- Permettez à l'appareil mobile de toucher le casque d'écoute pendant environ 3 secondes, puis retirez le casque d'écoute jusqu'à ce que les voyants rouge et bleu clignotent en alternant.

INFORMATION IMPORTANTE CONCERNANT LA SÉCURITÉ

- Conserver le produit dans un endroit sûr et à l'abri de la poussière, des liquides et des températures extrêmes
- Ne pas essayer de désassembler le produit
- Ne pas utiliser de produits chimiques pour nettoyer le produit

SPÉCIFICATIONS

Version Bluetooth® :	4.1
Profils Bluetooth®	A2DP/AVRCP/HSP/HFP*
Temps de conversation :	Environ 25 heures**

Temps de veille :	Environ 1 500 heures**
Temps d'écoute :	Environ 25 heures**
Portée sans fil :	10 m (32 pi.)
Moteur de haut-parleur :	40 mm
Impédance :	32 Ω
Niveau sonore :	97dB
Réponse en fréquence :	20 Hz - 20 KHz
Pile :	Lithium polymère 1 500 mAh
Entrée de charge :	CC 5 V, 1 A

*A2DP = profil de distribution audio avancée, AVRCP = profil de télécommande audio/vidéo, HSP = profil du combiné, HFP = profil mains libres.

**Le temps d'écoute et l'autonomie approximatifs dépendent de l'utilisation individuelle et peuvent être d'une durée plus longue ou plus courte que ce qui est spécifié.

Avis d'Industrie Canada CNR - 247

Cet appareil est conforme à la norme CNR exempte de licence d'Industrie Canada.
Son fonctionnement est soumis aux deux conditions suivantes :

(1) l'appareil ne doit pas causer d'interférence et

(2) l'appareil doit accepter toute interférence, y compris l'interférence qui peut causer le mauvais fonctionnement de l'appareil.

Cet appareil numérique ne dépasse pas les Règlements sur l'interférence radio par un appareil numérique de classe B stipulés dans les Règlements sur l'interférence radio d'Industrie Canada.

NUMÉRO IC: 255A-8073878

LA SOURCE - GARANTIE

La Source garantit que ce produit sera exempt de défauts de matériaux et de fabrication pour une période de (1) un an à compter de la date d'achat. Durant cette période, veuillez simplement retourner le produit ainsi que votre preuve d'achat dans tout magasin La Source, ou détaillant participant, et le produit sera échangé (dans les magasins où il sera disponible) sans frais. Tout produit qui aura été soumis à une mauvaise utilisation, ou à des dommages accidentels sera exclu de la présente garantie. Cette garantie ne s'applique qu'à un produit acheté dans un magasin La Source ou détaillant participant au Canada où la garantie est incluse avec le produit. Alors que cette garantie ne confère aucun droit légal autre que ceux mentionnés ci-dessus, vous pouvez avoir recours à des droits statutaires supplémentaires qui pourront varier selon les lois de divers pays, états, provinces et autres entités gouvernementales dans lesquels La Source est active. Cette garantie est soumise à tous les droits statutaires auxquels vous pouvez avoir recours au Canada.

Importé par :
La Source,
Barrie, Ontario, Canada, L4M 4W5

Fabriqué en Chine

www.headrushaudio.com

© 2018 La Source
Tous droits réservés.

Veuillez recycler