GUIDE DE L'UTILISATEUR —

Avant d'installer et d'utiliser le produit, veuillez lire les instructions soigneusement et les conserver pour référence future.

8045607

SPÉCIFICATIONS

Dimensions d'écran:	14 po à 37 po
Charge maximale:	25 kg (55 lb)
Modèles d'installation:	75 mm x 75 mm au minimum, 230 x 250 mm au maximum
Profil:	2,2 cm (0,9 po)

CONTENU DE L'EMBALLAGE

1 plaque murale

2 bras pour le support

1 barre de sécurité

1 manuel d'utilisation

1 trousse de quincaillerie

AVERTISSEMENTS

Lisez ces instructions avant de commencer l'installation. Si vous hésitez sur l'une des étapes de cette installation, contactez un installateur professionnel pour obtenir de l'aide. Une installation inadéquate pourrait entraîner des blessures, ou des dégâts.

- Le mur ou la surface d'installation doivent être capables de supporter le poids total du support et de l'écran; si ce n'est pas le cas, la structure devra alors être renforcée.
- Avant de percer pour commencer l'installation, localisez les tuyaux, les câbles, ou autres dangers qui pourraient exister dans le mur sur lequel vous souhaitez installer le support.
- Un équipement de sécurité, ainsi que les outils appropriés devront être utilisés pour l'installation. Le non-usage d'équipement de sécurité risquerait d'endommager les biens, ou d'entraîner des blessures corporelles.
- Il est recommandé d'effectuer l'installation à deux personnes. Ne pas essayer d'installer seul ce support sous aucune circonstance.
- Suivez toutes les consignes et recommandations concernant la ventilation adéquate et les emplacements adaptés pour installer votre support. Consultez le manuel d'utilisation de votre écran télé pour plus d'information.
- **AVERTISSEMENT :** Ce support est destiné à soutenir une charge maximale de 25 kg (55 livres) L'utilisation de ce support avec des écrans plus lourds risquera d'entraîner de l'instabilité, qui pourra occasionner un risque de blessures corporelles.

OUTILS REQUIS

- Tournevis Phillips
- Clé à cliquet ou conducteur avec douille de 13 mm (1/2 po)
- Perceuse électrique ou portative
- Mèche de 6 mm (1/4 po), et détecteur de montant pour installation sur placoplatre
- Mèche à maçonnerie de 10 mm (3/8 po) pour installation sur béton

TROUSSE DE QUINCAILLERIE

(A) Tire-fonds M8 x 63 (x 3)

(B) Rondelle pour tire-fonds (x 3)

(C) Ancrage en béton (x 3)

(D) Vis M4 x 12 (x4)

(E) Vis M4 x 20 (x 4)

(F) Vis M6 x 12 (x 4)

(G) Vis M6 x 20 (x 4)

(H) Rondelle M6 (x 4)

(I) Entretoise (x 4)

INSTALLATION

Partie 1A – Installation sur un mur en placoplatre (cloison sèche)

IMPORTANT! Pour des raisons de sécurité, ce support doit être sécurisé sur au moins deux montants n'étant pas espacés de moins de 16 po. Ces montants devront être capables de supporter le poids combiné du support et du téléviseur. Ne pas installer sur un mur en placoplatre seul.

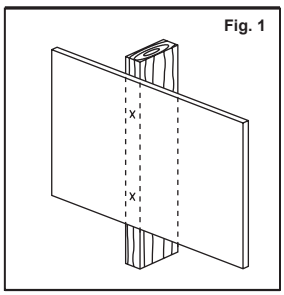

Fig. 1

1. Utilisez un détecteur de montant de qualité supérieure pour localiser deux montants adjacents sur lesquels installer votre support. Marquez les deux extrémités de chaque montant pour identifier précisément le centre.

   REMARQUE: Vous devrez percer le centre de chaque montant pour ne pas fendre le bois pendant l'installation.
2. Placez la plaque murale contre le mur et mettez à niveau à l'aide du niveau à bulle intégré.
3. Alors qu'une personne maintient le support en place, marquez deux emplacements (en haut et en bas) comme indiqué pour sécuriser le support au mur (voir Fig. 1).
4. Mettez la plaque murale de côté, et percez un trou de 6 mm (1/4 po) sur chaque emplacement marqué.
5. Replacez la plaque murale contre le mur et fixez-la en utilisant les vis tire-fonds (A) et des rondelles pour tire-fonds (B) fournies (voir Fig. 2). **Ne pas trop serrer les vis et ne lâchez pas le support jusqu'à ce que les vis soient en place.** Vérifiez que la plaque murale reste à niveau et que toutes les vis soient solidement resserrées.

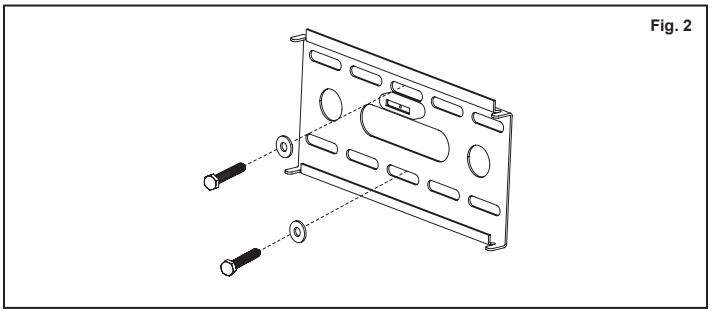
Fig. 2

Partie 1B – Installation sur un mur (en béton)

Fig. 3

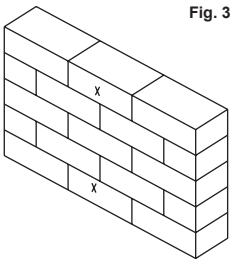

ATTENTION ! Pour des raisons de sécurité, le mur en béton devra être capable de supporter le poids combiné du support et du téléviseur. Le fabricant ne prendra aucune responsabilité pour des problèmes survenant de murs avec une résistance insuffisante.

1. Placez la plaque murale contre le mur à l'endroit souhaité et mettez à niveau en utilisant le niveau à bulle intégré.
2. Alors qu'une personne maintient le support en place, marquez trois emplacements pour sécuriser le support au mur (voir Fig. 3). Marquez deux emplacements en haut de la plaque murale et un en bas de la plaque murale (voir Fig. 3)

Fig. 4

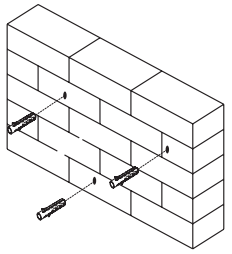

3. Mettez la plaque murale de côté et percez un trou de 10 mm (3/8 po) sur chaque emplacement marqué. Retirez tout excès de poussière sur les trous.
4. Insérez un ancrage en béton (C) dans chaque trou pour qu'il soit à niveau avec la surface en béton (voir Fig. 4). Si nécessaire, utilisez un marteau pour taper légèrement, et ajuster les ancrages.

Fig. 5

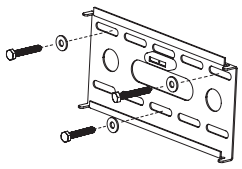

REMARQUE : Si le mur en béton est recouvert d'une couche de plâtre ou de placoplatre, l'ancrage en béton devra traverser complètement la couche pour être à niveau avec la surface en béton.

5. Positionnez à nouveau la plaque murale contre le mur à l'endroit et fixez-la à l'aide des vis tire-fonds (A) et des rondelles pour tire-fonds (B) fournies (voir Fig 5.) **Ne pas trop serrer les écrous et ne lâchez pas le support jusqu'à ce que les écrous soient en place.** Vérifiez que la plaque murale soit à niveau une fois que les écrous auront été sécurisés.

Partie 2 – Attacher les bras du support sur l'écran

IMPORTANT! Soyez très prudent durant cette étape de l'installation. Si possible, veillez à ne pas déposer votre téléviseur sur sa face pour éviter de rayer la surface de l'écran.

REMARQUE: Une sélection de différents diamètres et longueurs de vis est comprise avec votre support pour s'adapter à une large gamme de modèles de téléviseurs. Toute la quincaillerie incluse dans l'ensemble ne sera pas utilisée. Si la taille de vis requise n'est pas incluse dans la trousse, contactez le fabricant de votre écran pour plus de renseignements.

1. Déterminez la bonne longueur à utiliser en examinant l'arrière de votre téléviseur.

   a). Si l'arrière de votre téléviseur est plat, et que les trous d'installation sont à niveau avec la surface, vous devrez utiliser les vis courtes (D ou F) de la trousse de quincaillerie.

b). Si l'arrière de votre écran est courbé, enfoncé, ou si les trous d'installation sont encastrés, vous devrez utiliser les vis longues (E ou G) et éventuellement les entretoises (I).

2. Déterminez le diamètre exact pour les vis que vous utiliserez en essayant délicatement chacune des dimensions (M4, et M6) incluses dans la trousse de quincaillerie. **Ne pas forcer sur les vis. Si vous constatez de la résistance, arrêtez immédiatement et essayez une vis d'un diamètre plus petit.**
3. Attachez les bras du support au dos de votre écran à l'aide des vis identifiées aux étapes 1 et 2 en utilisant les rondelles M6 (H) (voir Fig. 6). Si vous utilisez les vis plus longues avec un écran au dos courbé ou encastré, vous devrez peut-être avoir à utiliser également des entretoises (I). **N'utilisez une entretoise que si nécessaire.**

Pour les téléviseurs à dos plat.

Pour les téléviseurs à dos courbé ou enfoncé. Fig. 6

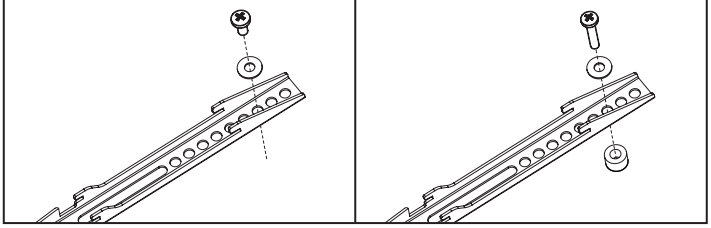

Partie 3 – Assemblage final

1. Avec l'aide d'une autre personne, soulevez délicatement votre écran et placez-le sur la plaque murale. **Ne pas lâcher l'écran jusqu'à ce que les bras du support aient été fixés solidement à la plaque murale.**
2. Insérez la barre de sécurité au bas du support pour éviter que l'écran de se soulève de la plaque murale. Un cadenas pourra être utilisé à l'extrémité de la barre comme fonction antivol de votre écran (voir Fig. 7).

   IMPORTANT! La barre de sécurité devra être utilisée en tout temps pour éviter que l'écran ne soit déplacé involontairement du support.
3. Nettoyez régulièrement votre support à l'aide d'un chiffon sec. Inspectez toutes les vis et la quincaillerie à intervalles réguliers pour vérifier qu'aucune connexion ne se soit desserrée avec le temps. Resserrez en fonction des besoins.

Fig. 7

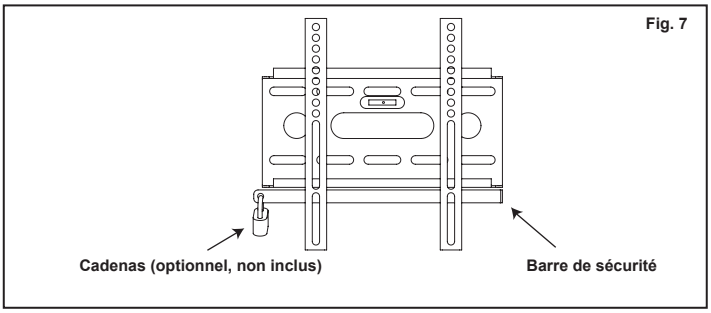

GARANTIE - LA SOURCE

La Source garantit que ce produit sera exempt de défauts de matériaux et de fabrication pour une période de (3) trois ans à compter de la date d'achat. Durant cette période, veuillez simplement retourner le produit ainsi que votre preuve d'achat dans tout magasin La Source, ou détaillant participant, et le produit sera échangé (dans les magasins où il sera disponible) sans frais. Tout produit qui aura été soumis à une mauvaise utilisation, ou à des dommages accidentels sera exclu de la présente garantie.
Cette garantie ne s'applique qu'à un produit acheté dans un magasin La Source ou détaillant participant au Canada où la garantie est incluse avec le produit. Alors que cette garantie ne confère aucun droit légal autre que ceux mentionnés ci-dessus, vous pouvez avoir recours à des droits statutaires supplémentaires qui pourront varier selon les lois de divers pays, états, provinces et autres entités gouvernementales dans lesquels La Source est active. Cette garantie est soumise à tous les droits statutaires auxquels vous pouvez avoir recours au Canada.

Importé par : La Source,
Barrie, Ontario, Canada, L4M 4W5
Fabriqué en Chine
Pour le service à la clientèle,
veuillez visiter www.lasource.ca

© 2016 La Source
Tous droits réservés.

Veuillez recycler