8008981

nextech

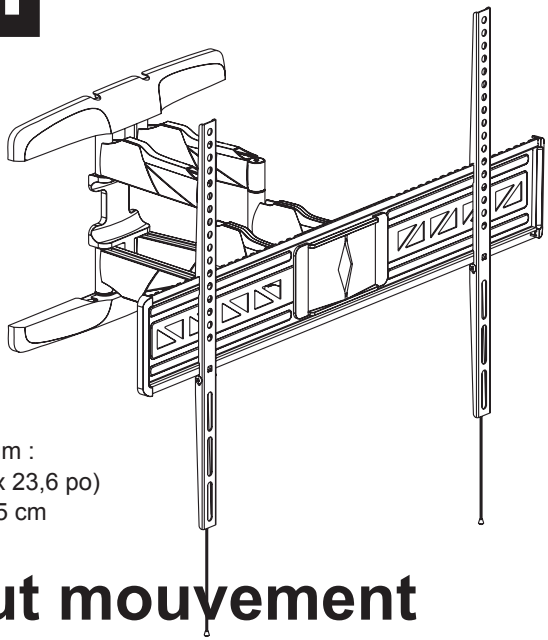

- Dimensions de téléviseurs : 47 po – 84 po
- Capacité de poids maximal : 60 kg / 132 livres
- Modèle d’installation maximum : 800 mm x 600 mm (31,4 po x 23,6 po)
- Distance du mur : de 5,5 à 45 cm

Support tout mouvement pour téléviseur de très grand garbarit 47 à 84 po

GUIDE D’INSTALLATION

MISE EN GARDE :

Ce système a été conçu pour l’installation sur des murs de poutres en bois, et des murs en béton. Avant d’effectuer l’installation, assurez-vous que la surface de support soit capable de supporter la charge cumulée du téléviseur et du matériel d’installation. Ne dépassez jamais la capacité maximale de charge. Ce produit est destiné pour un usage en intérieur uniquement. L’utilisation de ce produit à l’extérieur pourrait entraîner un mauvais fonctionnement du produit, ou des blessures corporelles.

Trousse de fixations :

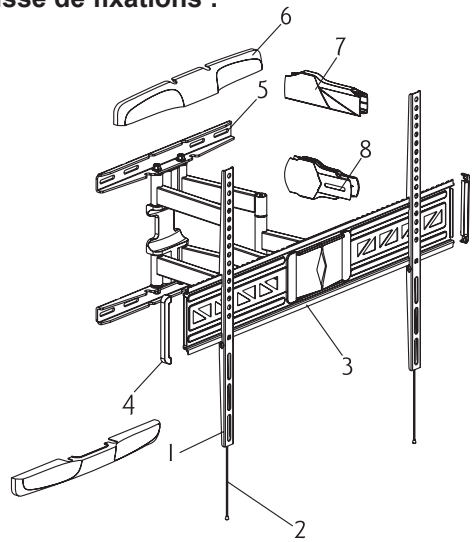

Niveau à bulle magnétique amovible

Clé Allen de 6 x 6 mm

Clé polygonale

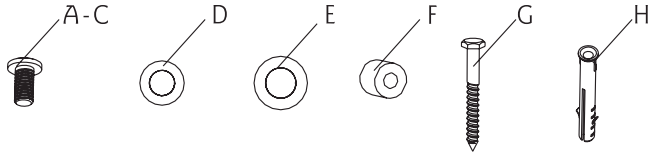

I.D.	QTÉ.	DESCRIPTION
1	2	Support
2	2	Ruban
3	1	Plaque de téléviseur
4	2	Capuchon décoratif
5	1	Plaque murale
6	2	Couvercle en plastique
7	4	Système de gestion de câbles pince 1
8	2	Système de gestion de câbles pince 2

I.D.	QTÉ.	DESCRIPTION
A	4	Vis M6 X 16 mm
B1	4	Vis M8 x 16 mm
B2	4	Vis M8 x 25 mm
C	4	Vis M10 x 16 mm
D	10	Rondelle M8
E	4	Rondelle M10
F	4	Entretoise
G	6	Vis longue
H	6	Verrous d’ancrage

Étape 1a : Installation sur une poutre en bois

En utilisant la plaque murale comme référence, assurez-vous qu'elle soit à niveau, et marquez quatre trous d'installation le long des lignes centrales des poutres en bois. Percez quatre trous de diamètres de 3/16 po de diamètre (5 mm), et de 80 mm de profondeur. Mettez à niveau la plaque murale (5) et fixez au mur en utilisant les quatre boulons longs (G) et quatre rondelles (D). Resserrez fermement les vis; toutefois, veillez à ne pas serrer de façon excessive.

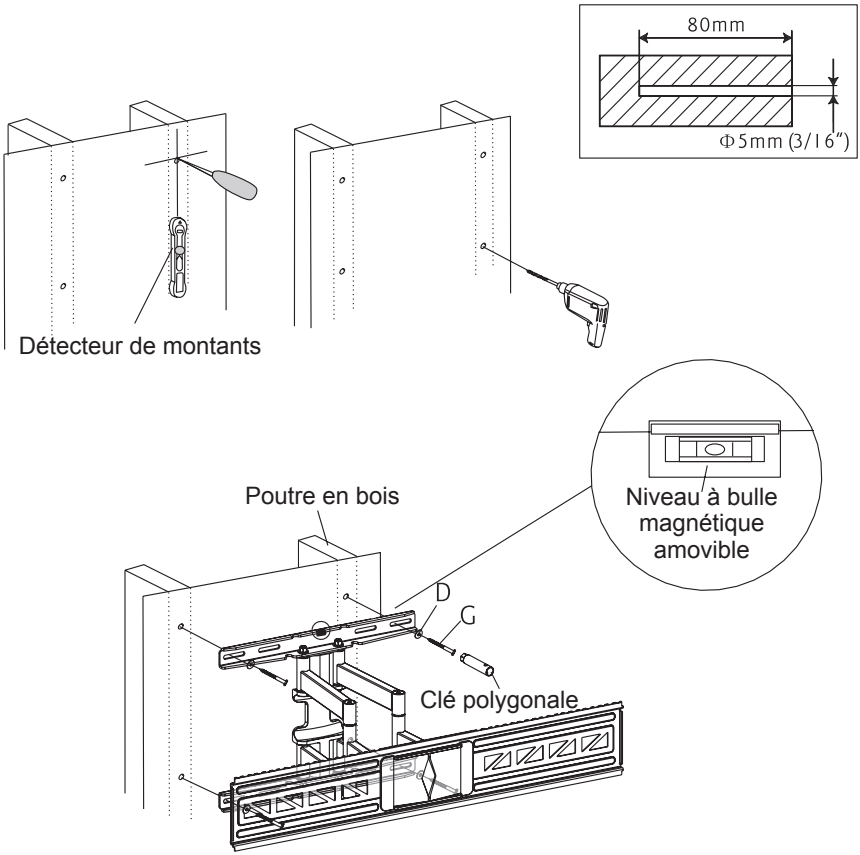

Étape 1b : Installation sur un mur en béton

En utilisant la plaque murale (5) comme référence, assurez-vous qu'elle soit à niveau, et marquez six trous d'installation. Percez six trous de 10 mm (3/8 po) de diamètre et de 90 mm de profondeur. Insérez six verrous d'ancrage (H) dans les trous, et fixez la plaque murale en utilisant six longs boulons (G), et six rondelles (D). Resserrez fermement les vis; toutefois, veillez à ne pas serrer de façon excessive.

Conserver l'équipement vers le haut lors de l'installation murale du support.

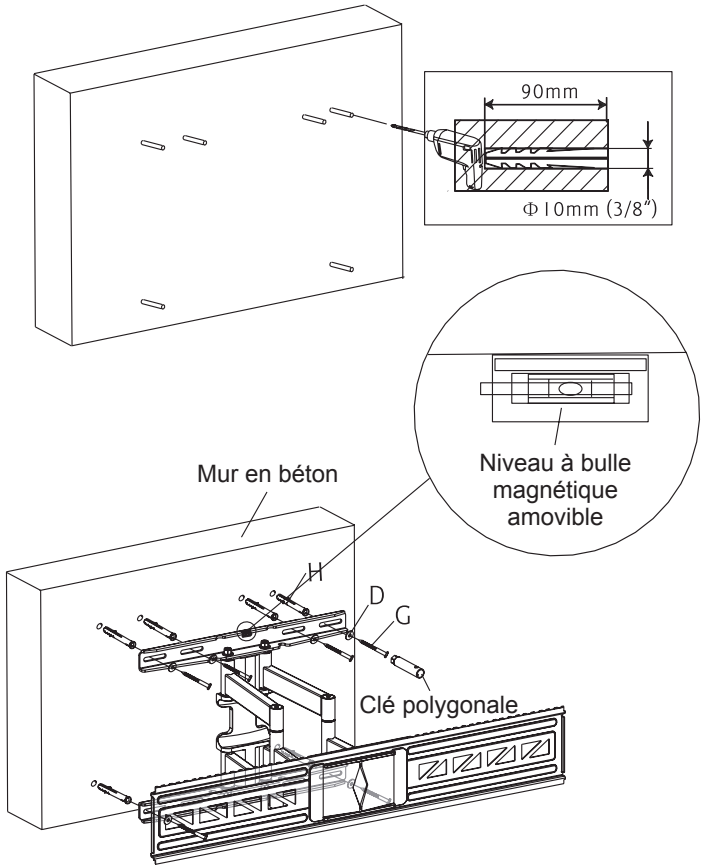

Modèles d'installation VESA :

800 mm x 600 mm, 800 mm x 500 mm,
800 mm x 400 mm, 800 mm x 300 mm,
700 mm x 600 mm, 700 mm x 500 mm,
700 mm x 400 mm, 700 mm x 300 mm,
600 mm x 600 mm, 600 mm x 500 mm,
600 mm x 400 mm, 600 mm x 300 mm,
600 mm x 200 mm, 500 mm x 500 mm,
500 mm x 400 mm, 500 mm x 300 mm,
500 mm x 200 mm, 400 mm x 400 mm,
400 mm x 300 mm, 400 mm x 200 mm,
300 mm x 300 mm, 300 mm x 200 mm,

Étapes 2a : Fixation des supports à un téléviseur à écran plat

Centrez les supports verticalement au dos de l'écran. Sélectionnez les vis « petit » (A), « moyen » (B1), ou « grand » (C). Fixez les supports à l'écran en utilisant quatre vis sélectionnées et rondelles (D ou E), en haut et en bas de chaque support. Resserrez fermement les vis; toutefois, veillez à ne pas serrer de façon excessive.

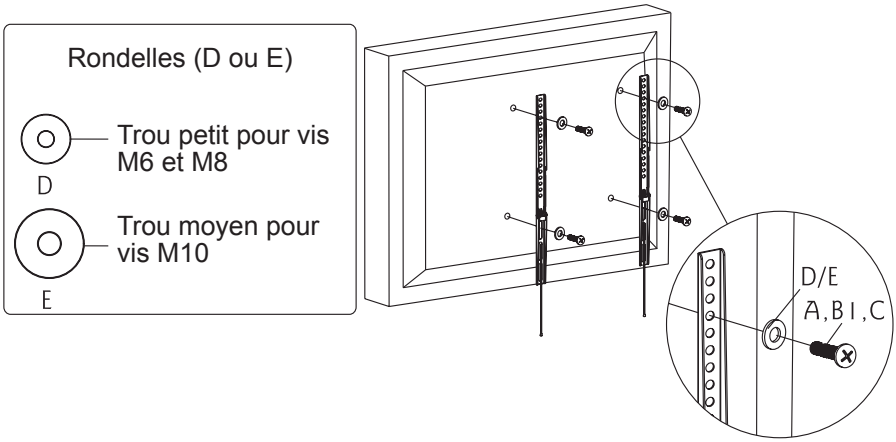

Étape 2b : Fixation des supports pour téléviseur à écran avec boîtier

Centrez les supports verticalement au dos de l'écran. Sélectionnez les vis de taille moyenne (B2). Fixez les supports à l'écran en utilisant quatre vis sélectionnées, quatre rondelles (D) et quatre entretoises (F) en haut et en bas de chaque support. Resserrez fermement les vis; toutefois, veillez à ne pas serrer de façon excessive.

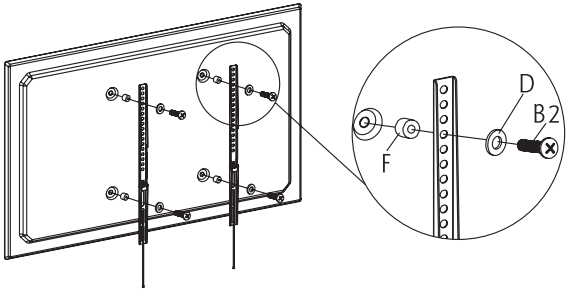

Étape 3 : Installation du capuchon décoratif sur la plaque de téléviseur

Fixez les deux capuchons décoratifs en les emboîtant de chaque côté de la plaque du téléviseur.

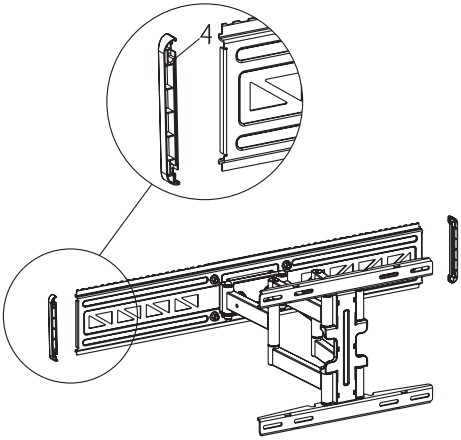

Étape 4 : Installation de l'écran plat

Fixez le haut des supports (1) en les emboîtant sur la crête de la plaque du téléviseur (3). Faites ensuite pencher délicatement l'écran vers le bas.

REMARQUE : Veuillez toujours travailler avec l'aide d'un assistant ou d'un équipement de levage mécanique pour soulever et positionner l'équipement en toute sécurité.

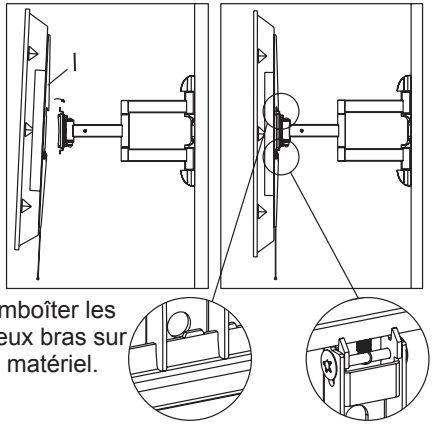

Étape 5 : Ajustement de l'écran

AJUSTEMENT DE L'ÉCRAN
Le support offre de multiples options de positionnement afin d'offrir le meilleur angle de vue adapté à n'importe quelle position assise.

AJUSTEMENT DE L'INCLINAISON À LA VERTICALE
L'ajustement de l'inclinaison à la verticale est réalisable entre 2 et 10 degrés. Tenez les bords de l'écran de chaque côté, et inclinez-le selon la position souhaitée.

RÉGLAGE PANORAMIQUE DE GAUCHE À DROITE
L'écran peut être orienté sur 180 degrés de gauche à droite.

RÉGLAGE PIVOTANT DE GAUCHE À DROITE
L'écran pivote sur 45 degrés de gauche à droite.

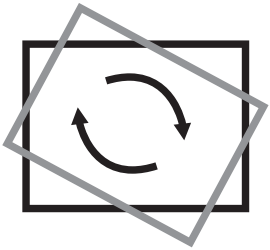

AJUSTEMENT DE ROTATION
L'écran peut être orienté de -3 à 3 degrés

MISE À NIVEAU DE L'ÉCRAN AVEC LE MUR
Maintenez l'écran de chaque côté, faites-le pivoter et tirez-le en le centrant. Enfoncez l'écran complètement à plat sur le mur.
Remarque : Faites toujours très attention lors de cette manipulation de mise à niveau afin qu'aucun câble ne se coince.

Étape 6 : Gestion des cordons

Acheminez tous les câbles le long du bras articulé en utilisant la pince pour gestion de câbles. Les bras articulés peuvent être ajustés pour régler la position de l'écran selon l'emplacement souhaité. Utilisez la clé Allen pour resserrer ou desserrer la tension des vis. Veillez à ne pas serrer de façon excessive, ou desserrer jusqu'à ce que les vis ne ressortent.

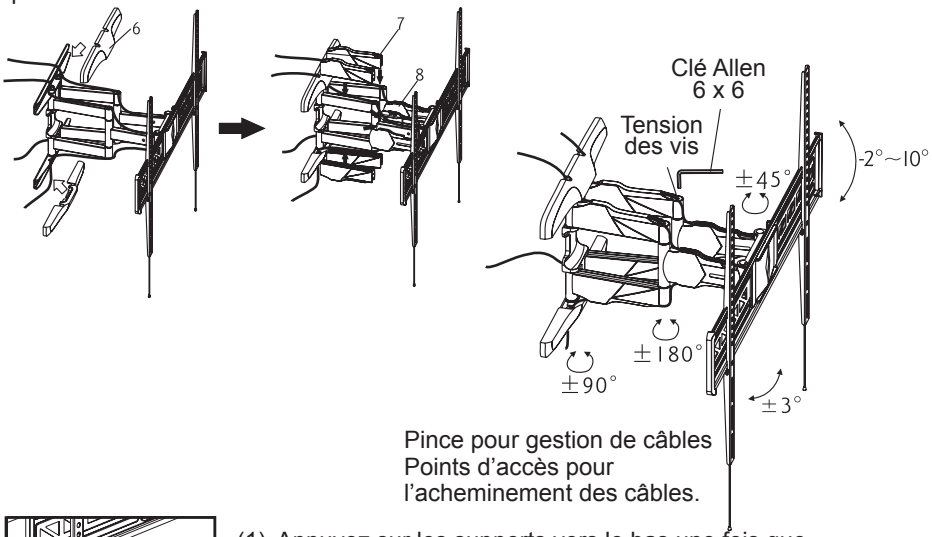

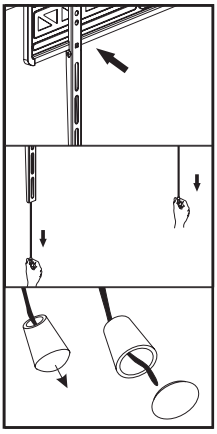

(1) Appuyez sur les supports vers le bas une fois que l'installation a été effectuée sur la plaque murale. Ils se verrouilleront en place.

(2) Ou, lorsque vous devez retirer le téléviseur du support, tirez en premier sur les deux fils en même temps pour déverrouiller les supports de la plaque murale, et vous pourrez ensuite démonter les supports.

(3) Les fils de verrouillage peuvent être coupés s'ils sont trop longs, et pendent à l'arrière de l'écran.

ATTENTION

Ce produit contient des petits objets pouvant causer un risque d'étouffement si avalé. Veuillez conserver ces pièces hors de la portée des enfants!

1. Veuillez-vous assurer d'avoir lu, et assimilé ce guide d'instructions avant d'essayer de procéder à toute installation. Si vous n'êtes pas sûr de l'une des étapes d'installation, consulter un installateur professionnel qui pourra vous assister.
2. Le mur, ou la surface d'installation doivent être capables de supporter la charge cumulée du poids du support et de l'écran. Si ce n'est pas le cas, la structure devra être renforcée.
3. L'équipement de protection et les outils appropriés doivent être utilisés. Un minimum de deux individus est requis pour l'installation de ce support. La non-utilisation de l'équipement de protection peut entraîner l'endommagement de l'équipement, des blessures graves, ou la mort.

GARANTIE - LA SOURCE

La Source garantit que ce produit sera exempt de défauts de matériaux et de fabrication pour une période de (3) trois ans à compter de la date d'achat. Durant cette période, veuillez simplement retourner le produit ainsi que votre preuve d'achat dans tout magasin La Source, ou détaillant participant, et le produit sera échangé (dans les magasins où il sera disponible) sans frais. Tout produit qui aura été soumis à une mauvaise utilisation, ou à des dommages accidentels sera exclu de la présente garantie.
Cette garantie ne s'applique qu'à un produit acheté dans un magasin La Source ou détaillant participant au Canada où la garantie est incluse avec le produit. Alors que cette garantie ne confère aucun droit légal autre que ceux mentionnés ci-dessus, vous pouvez avoir recours à des droits statutaires supplémentaires qui pourront varier selon les lois de divers pays, états, provinces et autres entités gouvernementales dans lesquelles La Source est active. Cette garantie est soumise à tous les droits statutaires auxquels vous pouvez avoir recours au Canada.

Importé par :
La Source,
Barrie, Ontario, Canada, L4M 4W5

Fabriqué en Chine

Pour le service à la clientèle, veuillez visiter
www.lasource.ca

c UL us LISTED

Recyclez

© 2015 La Source
Tous droits réservés.